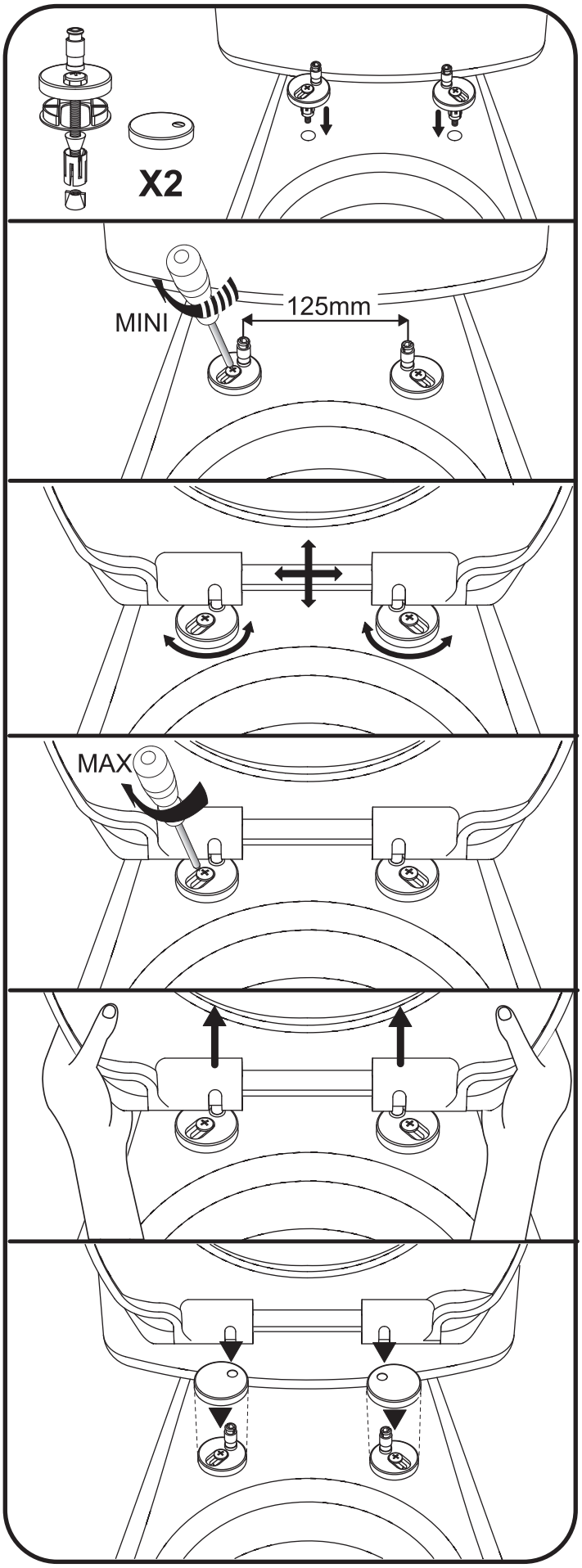
X2
MINI
125mm
MAX

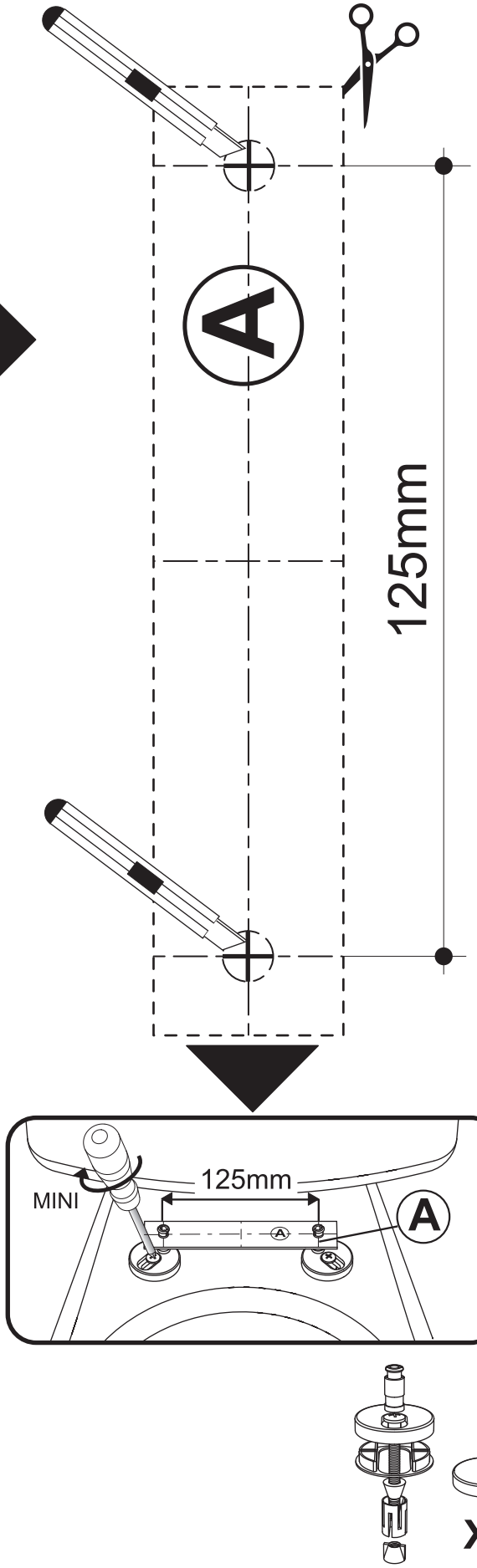
A
125mm
MINI
125mm
A
X2