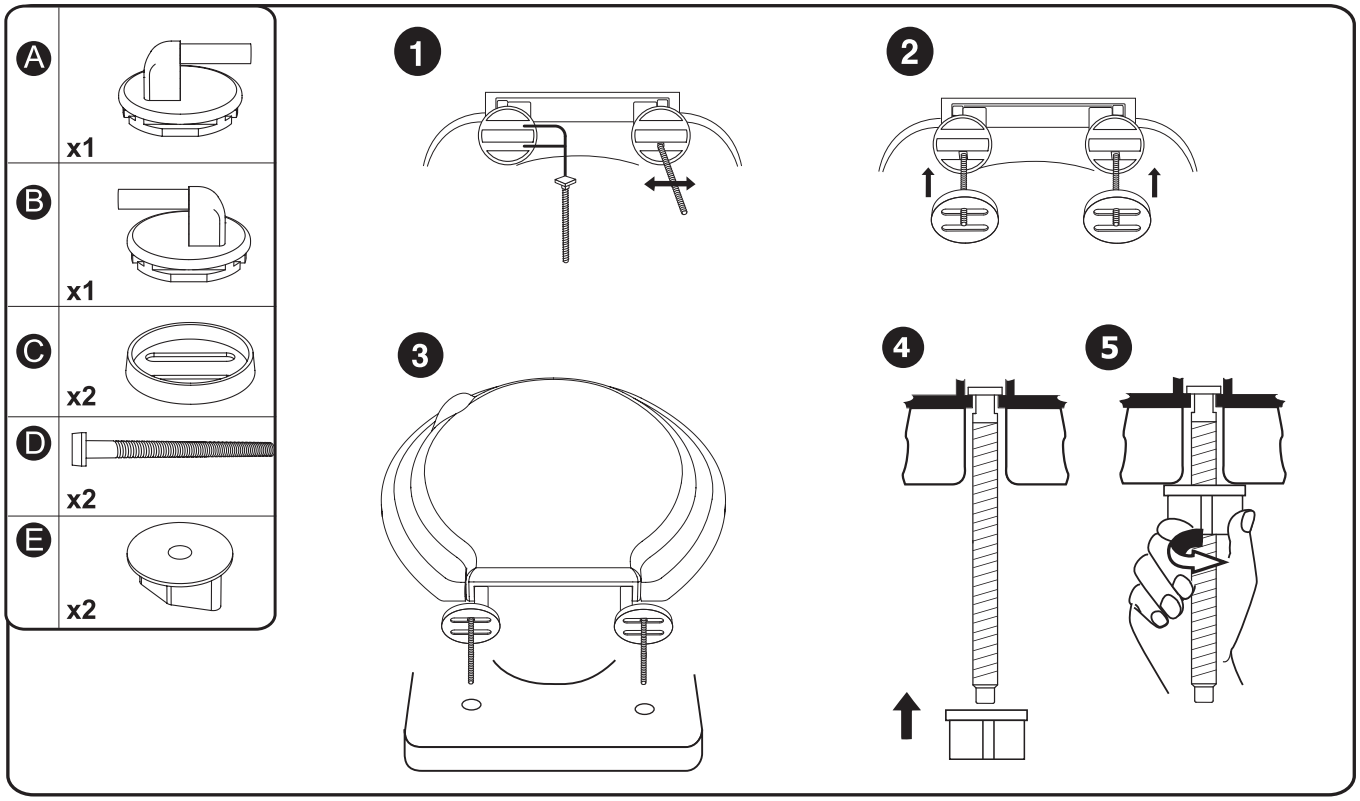
A
x1
B
x1
C
x2
D
x2
E
x2
1
2
3
4
5

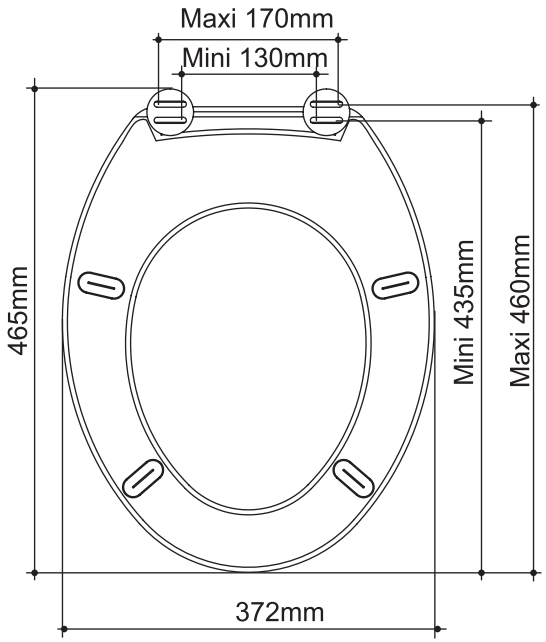
Maxi 170mm
Mini 130mm
465mm
Mini 435mm
Maxi 460mm
372mm

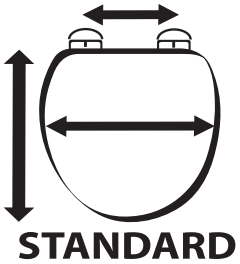
STANDARD

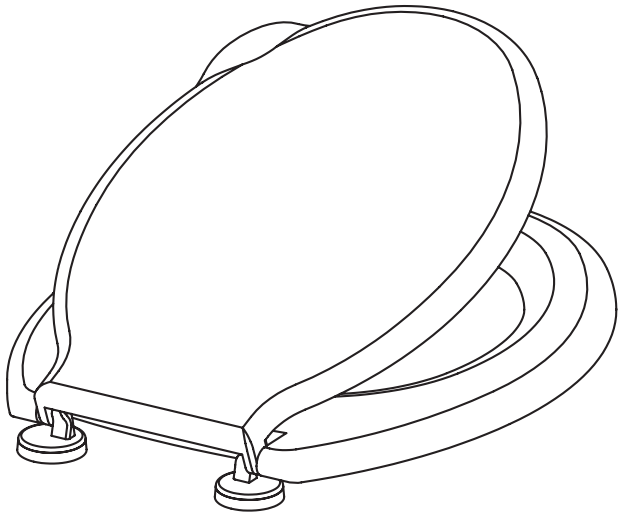

819648NT