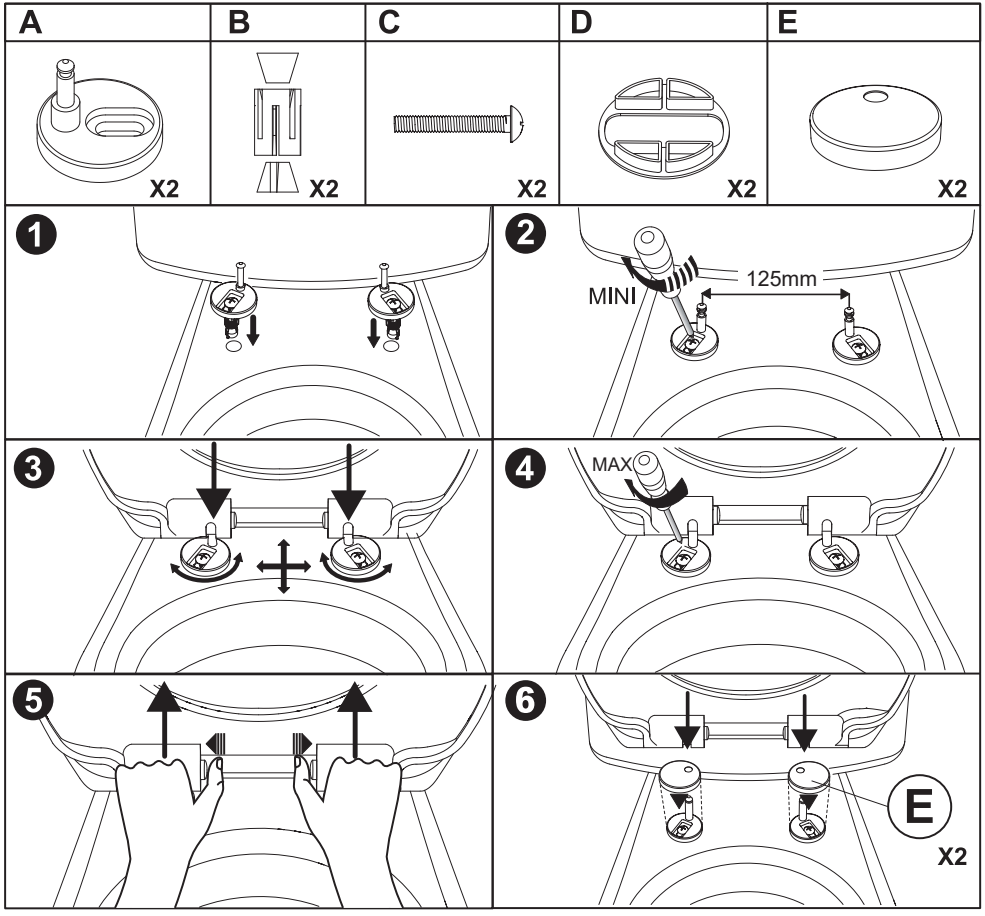
A
B
C
D
E
X2
X2
X2
X2
X2
1
2
MINI
125mm
3
4
MAX
5
6
E
X2

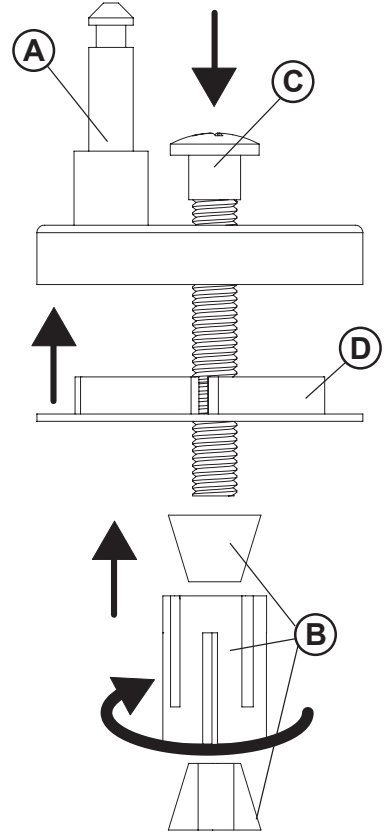
A
C
D
B