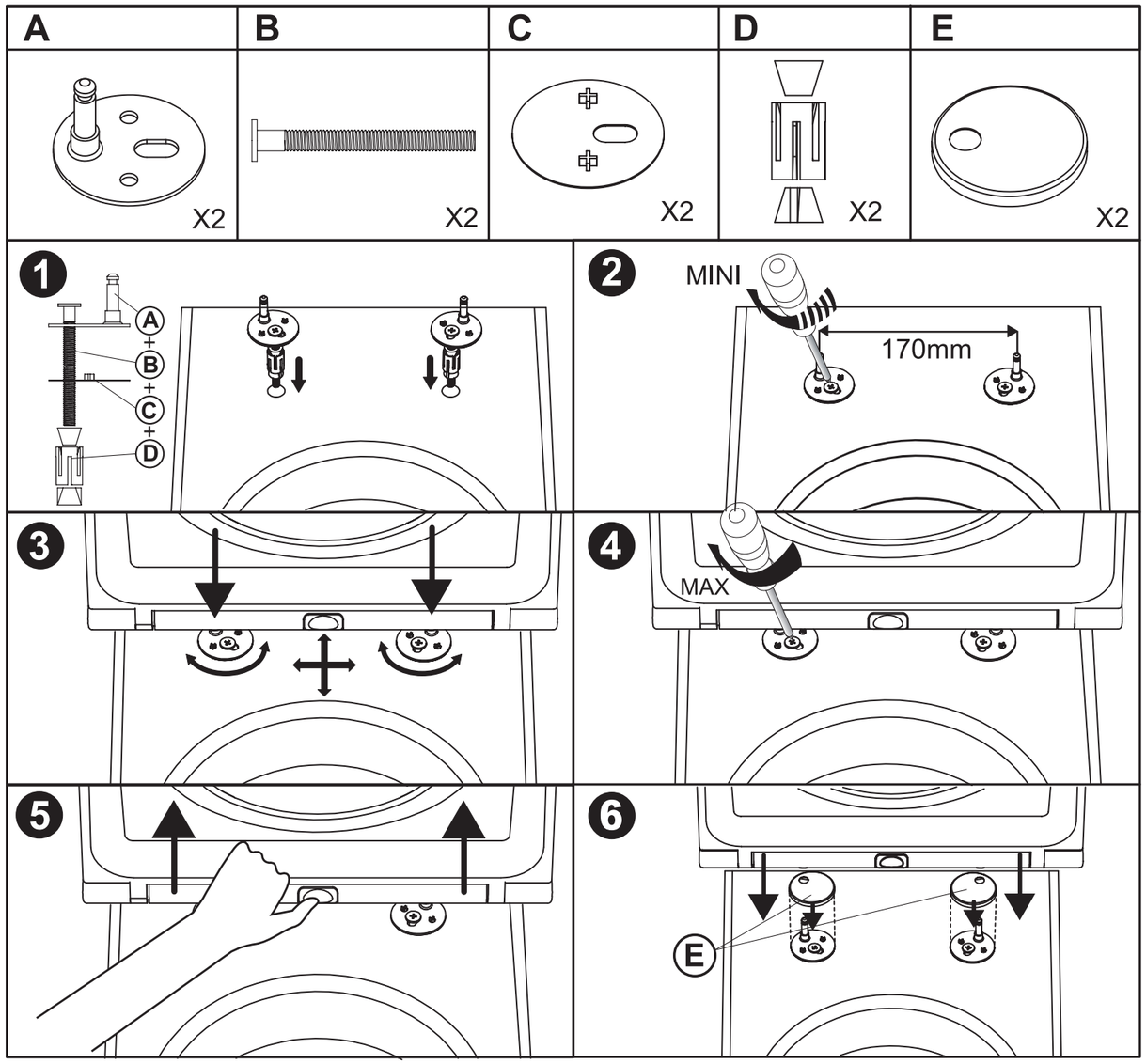
A
B
C
D
E
X2
X2
X2
X2
X2
1
A + B + C + D
2
MINI
170mm
3
4
MAX
5
6
E

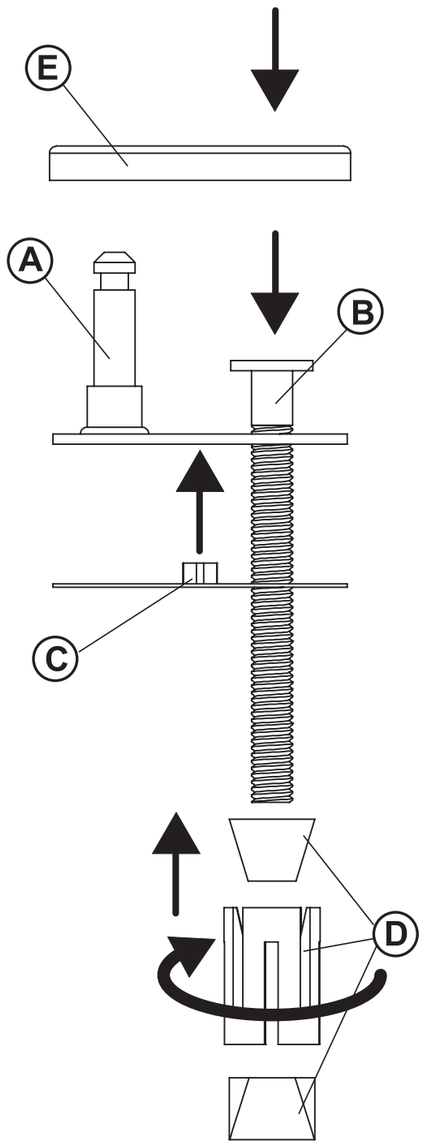
E
A
B
C
D

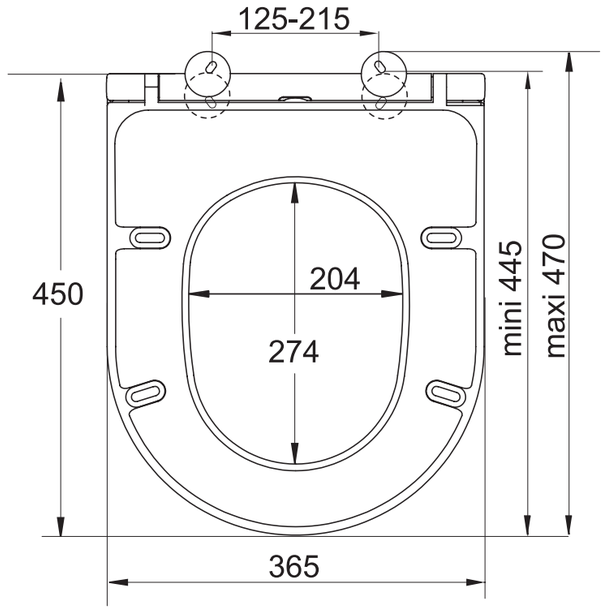
125-215
450
204
274
mini 445
maxi 470
365

822945 NT