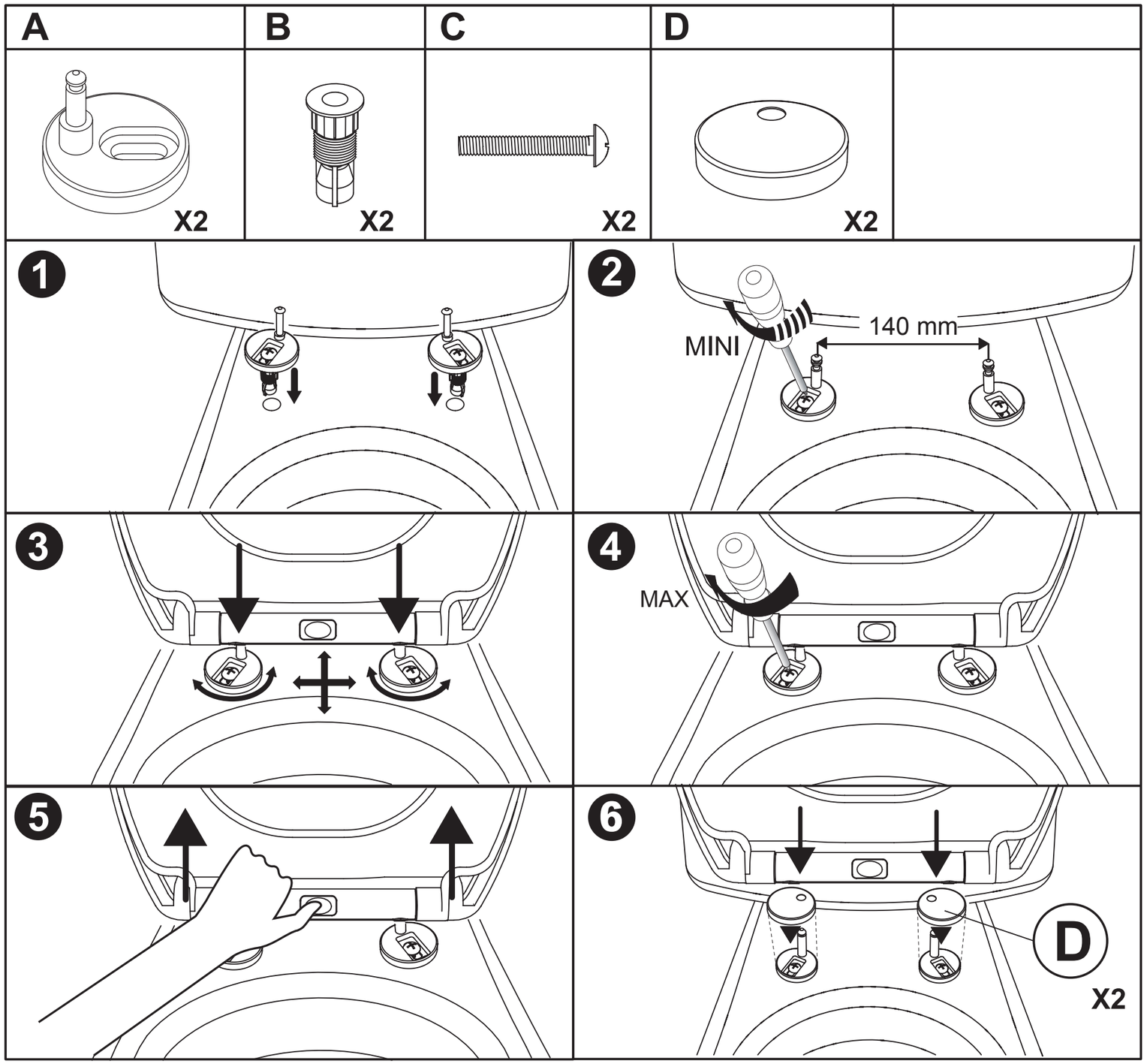
A
B
C
D
X2
X2
X2
X2
1
2
MINI
140 mm
3
4
MAX
5
6
D
X2

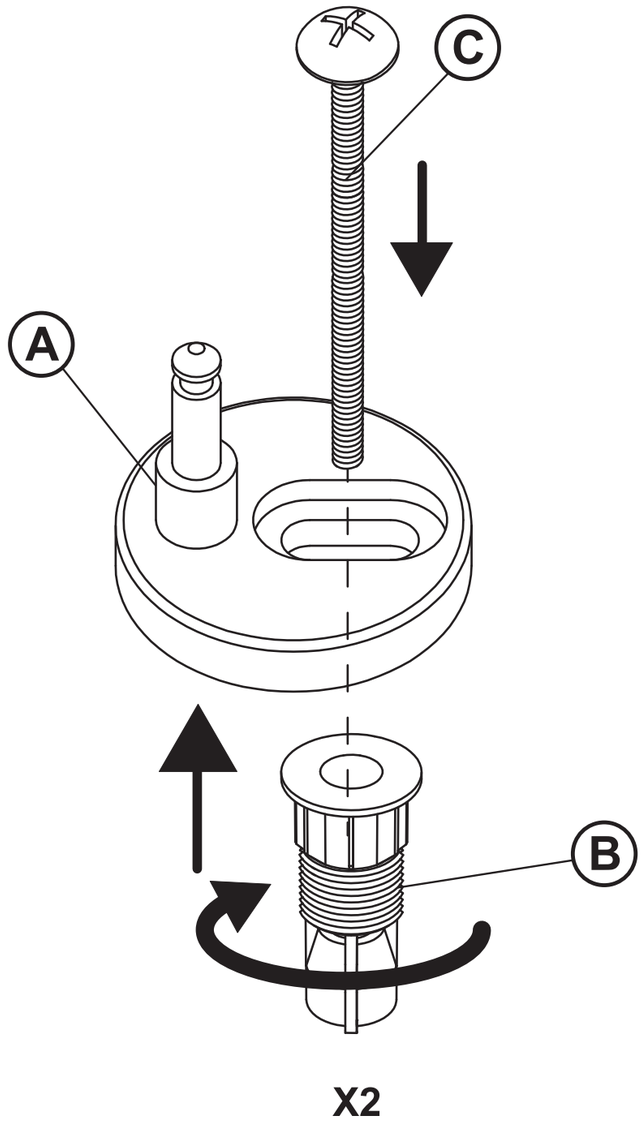
C
A
B
X2